Кран шаровой *неполный проход* разборный

11с67п СФ.00(01).3

Технические характеристики

Рабочее давление, не более	1,6 МПа; 2,5 МПа; 4,0 МПа
Температура рабочей среды	от -40°С до +180°С (У1) от -60°С до +180°С (ХЛ1)
Рабочая среда	вода, газ, нефтепродукты и другие нетоксичные и неагрессивные среды, нейтральные к материалам деталей крана
Класс герметичности	А ГОСТ 9544, ГОСТ Р 54808
Климатическое исполнение	У1, ХЛ1 ГОСТ 15150
Температура окружающей среды	не ниже -40°С (У1), не ниже -60°С (ХЛ1)
Количество рабочих циклов	не менее 10 000
Полный срок службы	не менее 10 лет
Присоединение к трубопроводу	фланцевое
Управление	маховик редуктора
Краны изготовлены в соответствии с	ГОСТ 28343 (ИСО7121)
Строительные длины	ГОСТ 28908, ГОСТ 3706 (ИСО5752)
Размеры фланцев	ГОСТ 12815 (ИСО7005), ГОСТ Р 54432

Возможно изготовление арматуры с учетом специальных требований заказчика, не противоречащих требованиям действующих стандартов.

Назначение и область применения

Краны шаровые фланцевые предназначены для установки в качестве запорного устройства, перекрывающего потоки жидких и газообразных рабочих сред на трубопроводах в системах водо- и газоснабжения, предприятиях теплоэнергетики, в химической, нефтеперерабатывающей, газовой и других отраслях промышленности.

Конструкция

Кран шаровой разборный. Неполный проход. Фланцевое исполнение. Сварной корпус из углеродистой стали. Запорный шар установлен на опорах. Антистатическое устройство. Фторопластовые седла в металлических обоймах прижимаются к шару пружинами. Аварийная система подачи уплотняющей смазки. Шпиндель, с защитой от выталкивания, уплотняется фторопластовыми кольцами, зажатыми втулкой. Составные части корпуса уплотняются прокладками. Дренажная пробка для сброса из корпуса воды и конденсата. Управление краном производится вручную вращением маховика редуктора. Положение запорного шара контролируется с помощью указателя. Положение крана при монтаже на трубопроводе - произвольное, с потоком рабочей среды в любом направлении.

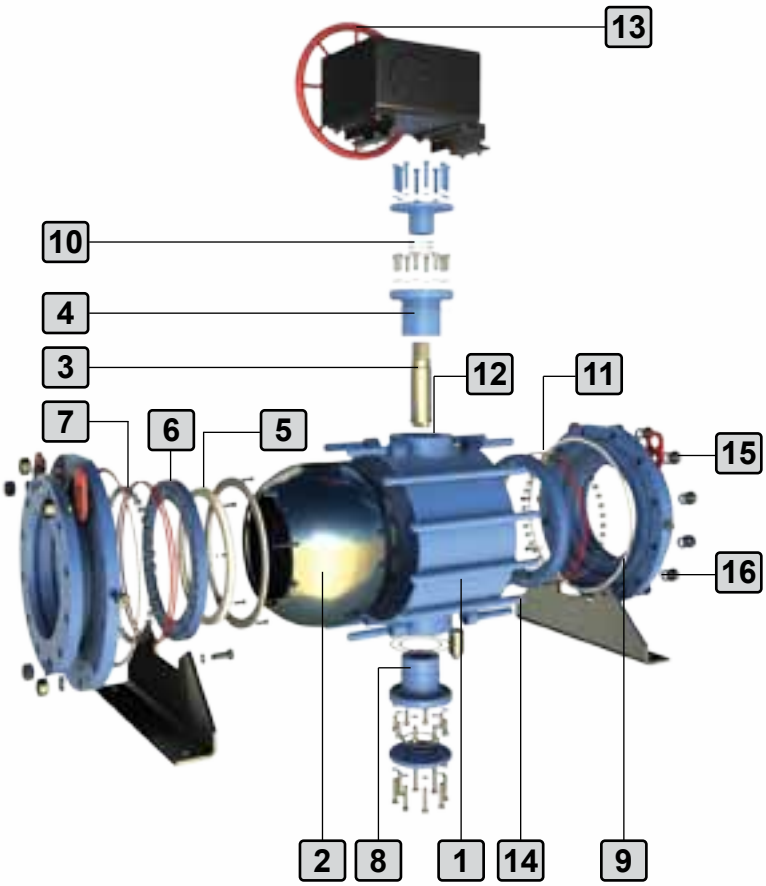

График давление/температура

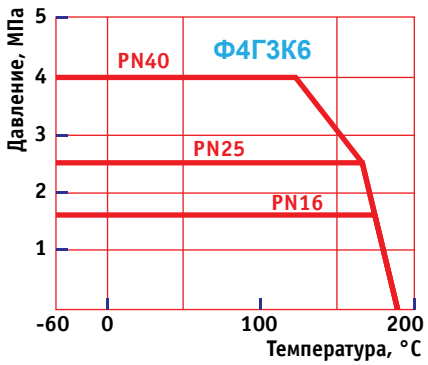

Материалы основных деталей

		11с67п СФ.00 (У1)	11с67п СФ.01 (ХЛ1)
1	Корпус	*Сталь20*	*09Г2С*
2	Шар	*12Х18Н10Т*	
3	Шпиндель	*20Х13*	*14Х17Н2*
4	Втулка нажимная	*Сталь20*	*09Г2С*
5	Седло	*Фторопласт Ф4ГЗК6*	
6	Обойма седла	*Сталь20*	*09Г2С*
7	Пружина	*60С2А*	
8	Опора	*Сталь20*	*09Г2С*
9	Прокладка	*Gambit*	
10	Уплотнение шпинделя	*Фторопласт Ф4ГЗК6*	
11	Кольцо уплотнительное	*Резина РТС-002 мчп*	
12	Кольцо	*Фторопласт Ф4ГЗК6*	
13	Маховик	*Ст3*	
14	Шпилька	*Сталь35*	*14Х17Н2*
15	Гайка	*Сталь35*	*14Х17Н2*
16	Шайба	*Ст3*	

Предприятие оставляет за собой право вносить конструктивные изменения в процессе работы над совершенствованием продукции.

Основные размеры и масса

PN16

Обозначение		DN	L	D	D1	D2	B	H	H1	Dmin	K	P	K1	P1	d1	d	n	Масса	Kv
			мм															кг	
11с67п СФ.00.3.016.200/150	11с67п СФ.01.3.016.200/150	200/150	330	335	295	268	400	490	173	148	-	-	-	-	-	22	12	83,7	1830
11с67п СФ.00.3.016.250/200	11с67п СФ.01.3.016.250/200	250/200	450	405	355	320	600	533	203	195	-	-	-	-	-	26	12	123,5	3655
11с67п СФ.00.3.016.300/250	11с67п СФ.01.3.016.300/250	300/250	500	460	410	370	529	568	243	245	-	-	-	-	-	26	12	203	6420
11с67п СФ.00.3.016.350/300	11с67п СФ.01.3.016.350/300	350/300	686	520	470	430	686	688	328	295	338	300	483	443	18	26	16	345	11900
11с67п СФ.00.3.016.500/400	11с67п СФ.01.3.016.500/400	500/400	914	710	650	585	914	900	448	385	520	476	690	642	22	33	20	1072	25200

PN25

Обозначение		DN	L	D	D1	D2	B	H	H1	Dmin	K	P	K1	P1	d1	d	n	Масса	Kv
			мм															кг	
11с67п СФ.00.3.025.200/150	11с67п СФ.01.3.025.200/150	200/150	400	360	310	278	400	490	173	148	-	-	-	-	-	26	12	108	1830
11с67п СФ.00.3.025.250/200	11с67п СФ.01.3.025.250/200	250/200	450	425	370	335	505	533	203	195	-	-	-	-	-	30	12	155	3655
11с67п СФ.00.3.025.300/250	11с67п СФ.01.3.025.300/250	300/250	500	485	430	390	529,5	568	243	245	-	-	-	-	-	30	16	226	6420
11с67п СФ.00.3.025.350/300	11с67п СФ.01.3.025.350/300	350/300	762	550	490	450	686	688	328	295	338	300	590	554	18	33	16	415	11900
11с67п СФ.00.3.025.500/400	11с67п СФ.01.3.025.500/400	500/400	991	730	660	615	914	910	448	385	520	476	690	642	22	39	20	1100	25200

PN40

Обозначение		DN	L	D	D1	D2	B	H	H1	Dmin	K	P	K1	P1	d1	d	n	Масса	Kv
			мм															кг	
11с67п СФ.00.3.040.200/150	11с67п СФ.01.3.040.200/150	200/150	457	375	320	285	510	506	290	148	-	-	-	-	-	30	12	127	1830
11с67п СФ.00.3.040.250/200	11с67п СФ.01.3.040.250/200	250/200	502	445	385	345	568	630	290	195	236	196	431	391	18	33	12	165	3655
11с67п СФ.00.3.040.300/250	11с67п СФ.01.3.040.300/250	300/250	648	510	450	410	648	723	417	245	348	288	577	537	18	33	16	453	6420
11с67п СФ.00.3.040.350/300	11с67п СФ.01.3.040.350/300	350/300	762	570	510	465	762	690	367	295	338	300	573	533	18	36	16	604	11900
11с67п СФ.00.3.040.500/400	11с67п СФ.01.3.040.500/400	500/400	991	755	670	615	914	910	470	385	520	476	703	655	22	45	20	1200	25200

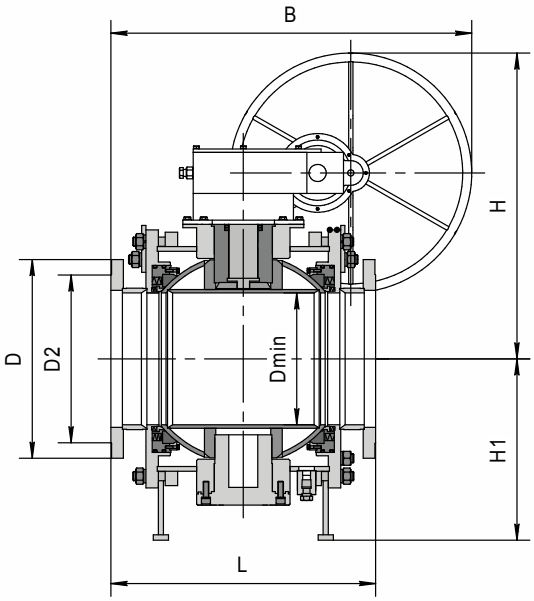

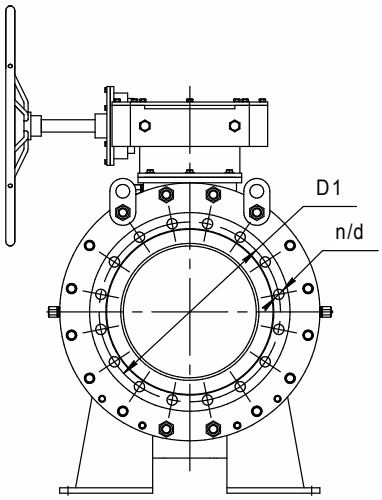

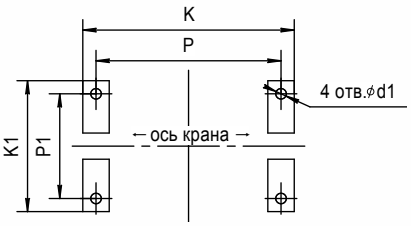

Схема монтажа крана шарового на фундаменте